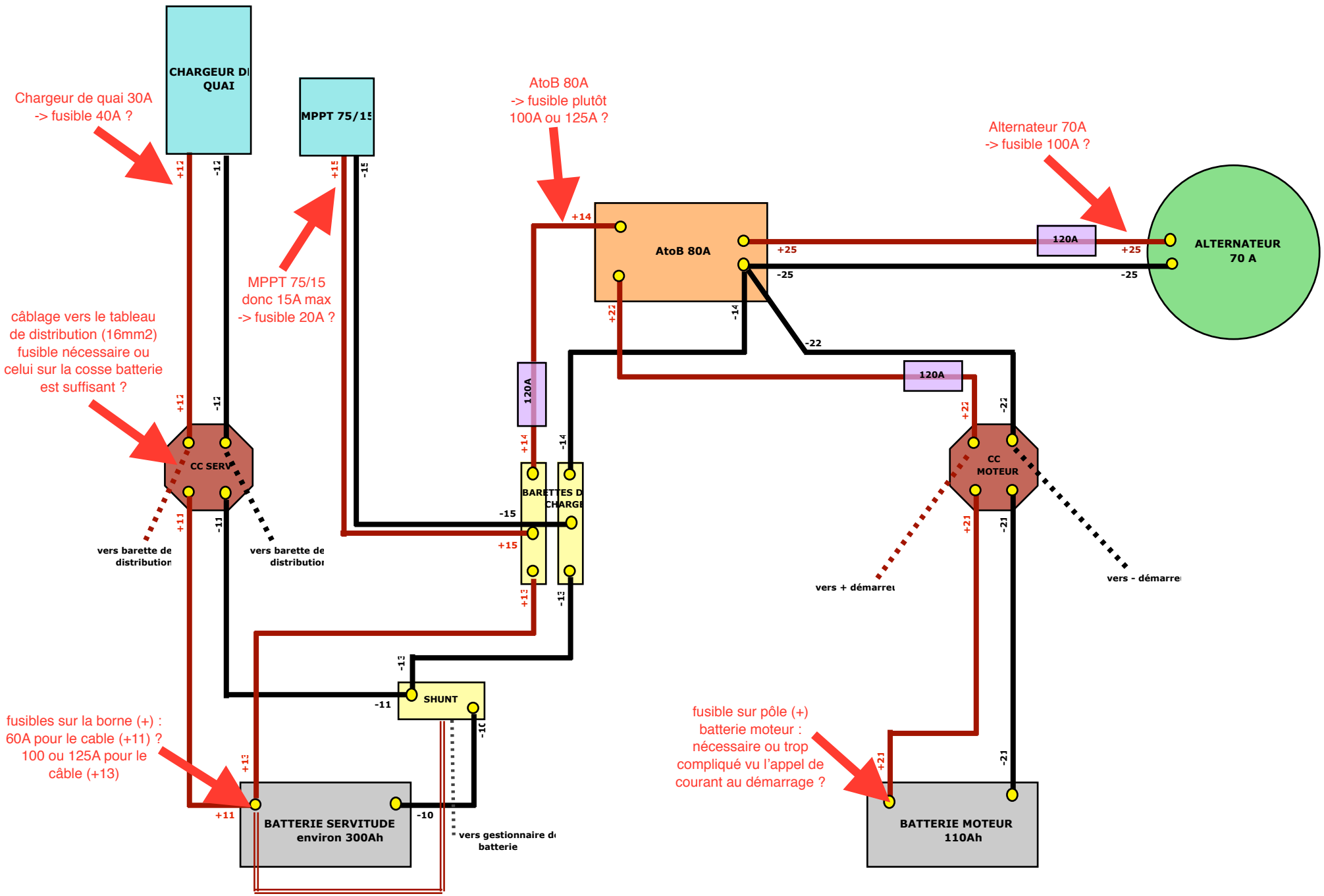
CHARGEUR DE QUAI
MPPT 75/15
Chargeur de quai 30A
-> fusible 40A ?
AtoB 80A
-> fusible plutôt
100A ou 125A ?
Alternateur 70A
-> fusible 100A ?
MPPT 75/15
donc 15A max
-> fusible 20A ?
câblage vers le tableau
de distribution (16mm2)
fusible nécessaire ou
celui sur la cosse batterie
est suffisant ?
AtoB 80A
120A
ALTERNATEUR
70 A
CC SERV
CC
MOTEUR
BARETTES DE CHARGE
SHUNT
vers barette de distribution
vers barette de distribution
vers + démarreur
vers - démarreur
fusibles sur la borne (+) :
60A pour le cable (+11) ?
100 ou 125A pour le
câble (+13)
fusible sur pôle (+)
batterie moteur :
nécessaire ou trop
compliqué vu l'appel de
courant au démarrage ?
BATTERIE SERVITUDE
environ 300Ah
BATTERIE MOTEUR
110Ah
vers gestionnaire de batterie
+14
+25
-25
-22
+22
-14
-15
+15
+11
-11
-10
+21
-21